JEDNOSTKA PROJEKTOWA

ATI Architektura Technika Inwestycje Sp. z o.o.
02- 785 Warszawa, ul. Nutki 3, tel. 692450717, pt@ati.waw.pl

INWESTOR

SPÓŁDZIELNIA BUDOWLANO MIESZKANIOWA STOKŁOSY
02-786 Warszawa, ul. Jastrzębowskiego 22
tel. (22) 545 30 20 e-mail: zarząd@stoklosy.com.pl

INWESTYCJA

MIEJSCE CZASOWEGO GROMADZENIA I SEGREGACJI ODPADÓW STAŁYCH

Z ELEMENTAMI ZAGOSPODAROWANIA TERENU
NA CZĘŚCI DZIAŁKI O NR EW. 20 W OBRĘBIE EW. 1-10-02,
W JEDNOSTCE EW. 146513_8 URSYNÓW, PRZY UL. OKARYNY W WARSZAWIE

KATEGORIA OBIEKTU BUDOWLANEGO – VIII

FAZA OPRACOWANIA

PROJEKT BUDOWLANY

PROJEKTANT

dr inż. arch. **PIOTR TRĘBACZ**
upr. nr MA/037/12, MA-2443
w specjalności architektonicznej

MAZOWIECKA OKRĘGOWA IZBA ARCHITEKTÓW RP
MA-2443
Nr upr. MA/037/12
Piotr Przemił Trębacz
ARCHITEKT IARP

SPRAWDZAJĄCA

mgr inż. arch. **BEATA TRĘBACZ**
upr. nr MA/052/07, MA-1943
w specjalności architektonicznej

MAZOWIECKA OKRĘGOWA IZBA ARCHITEKTÓW RP
MA-1943
Nr upr. MA/052/07
Beata Trębacz
ARCHITEKT IARP

DATA Warszawa, 18.06.2020

ZAWARTOŚĆ OPRACOWANIA

CZĘŚĆ 1. **OPIS TECHNICZNY** strony 3-5

1. Przedmiot inwestycji strona 3
2. Istniejący stan zagospodarowania strona 3
3. Projektowane zagospodarowanie działki strona 3
4. Charakterystyka i przeznaczenie inwestycji – opis projektowanych robót strona 4
5. Dane informujące, czy działka, na której projektowany jest obiekt budowlany są wpisane do rejestru zabytków strona 5
6. Dane określające wpływ eksploatacji górniczej na teren zamierzenia budowlanego strona 5
7. Informacje i dane o charakterze i cechach istniejących i przewidywanych zagrożeń dla środowiska oraz higieny i zdrowia użytkowników projektowanych obiektów budowlanych i ich otoczenia w zakresie zgodnym z przepisami. strona 5
8. Inne informacje i dane wynikające ze stopnia skomplikowania i charakteru obiektu budowlanego i robót budowlanych. strona 5
9. Informacja o obszarze oddziaływania inwestycji strona 5

CZĘŚĆ 2 . **INFORMACJA DOTYCZĄCA BEZPIECZEŃSTWA I OCHRONY ZDROWIA** strony 6-7

CZĘŚĆ 3. **OŚWIADCZENIE I UPRAWNIANIA PROJEKTANTÓW** strony 8-10

CZĘŚĆ 4. **RYSUNKI**

AU-01	Projekt planu zagospodarowania terenu.	skala 1:500	strona 11
AR-01	Rzut i przekrój poprzeczny.	skala 1:50	strona 12
AE-01	Widok boczny i od strony ulicy Okaryny.	skala 1:50	strona 13
AD-01	Detale	skala 1:5	strona 14

PROJEKT BUDOWLANY
CZĘŚĆ 1
OPIS TECHNICZNY

1. Przedmiot opracowania

1.1. Przedmiot inwestycji

Przedmiotem opracowania jest miejsce do czasowego gromadzenia i segregacji odpadów stałych z elementami zagospodarowania terenu, na części działki o nr ewidencyjnym 20, w jednostce ewidencyjnej 146513_8 Ursynów, przy ulicy Okaryny w Warszawie.
Śmietnik przeznaczony jest do obsługi budynków mieszkalnych w zabudowie jednorodzinnej przy ul.Okaryny i Elegijnej, znajdujących się w zasobach SBM Stokłosy.

1.2. Podstawa formalna opracowania

Projekt sporządzono w oparciu o następujące materiały:
- wariantowe analizy i koncepcje zagospodarowania terenu;
- uzgodnione z Inwestorem standardy materiałowe i technologię wykonania elementów budynku.

1.3. Zakres opracowania

Niniejsze opracowanie zawiera opis rozwiązań projektowych, związanych z budową śmietnika wraz z częścią graficzną oraz inwentaryzacją istniejącej zieleni.
Wymiana śmietnika związana jest z uchwaleniem nowego regulaminu utrzymania czystości i porządku na terenie m.st. Warszawy, z którego wynika wprowadzenie nowych zasad selektywnej zbiórki odpadów, określonych w rozporządzeniu Ministra Środowiska z dnia 29 grudnia 2016 r. w sprawie szczegółowego sposobu selektywnego zbierania wybranych frakcji odpadów (Dz. U. z 2017 r. poz. 19). Zmiany wynikające z ww. Rozporządzenia obowiązują od 1 stycznia 2019 r.

2. Istniejący stan zagospodarowania

Obecnie śmietnik, jak i teren utwardzony przy nim są zdewastowane, w bardzo złym stanie technicznym. W tym stanie nie nadaje się on do dalszego użytkowania. Istniejący śmietnik zostanie rozebrany, a obok niego powstanie nowy, projektowany.
Przed śmietnikiem jest utwardzony dojazd dla samochodów obsługujących wywóz odpadów – ulicą Okaryny o nawierzchni asfaltowej. Między śmietnikiem, a miejscem dojazdu samochodów śmieciarek wywożących odpady jest istniejące utwardzone dojście, umożliwiające przemieszczanie pojemników na własnych kołach czy na wózkach, które wymaga remontu i obniżenia krawężników.
Odpady wywożone i unieszkodliwiane są przez koncesjonowane firmy na terenie m.st. Warszawy.

3. Projektowane zagospodarowanie działki

Projektowany śmietnik obejmie i wykorzysta powierzchnie w obrębie już istniejącego zagospodarowania, bez zmiany metrażu powierzchni biologicznie czynnych i utwardzonych.
Bilans powierzchni poszczególnych części terenu przez budowę śmietnika nie zmieni się.

Projekt obejmuje wykonanie nawierzchni utwardzonych, wymianę krawężników, obrzeży, opasek żwirowych oraz częściowo dojść – chodników; także wykonanie fundamentów pod tylną i boczne ściany pełne oraz ażurową ścianę frontową i lekką stalową konstrukcję zadaszenia części z pojemnikami do segregacji odpadów.

4. Charakterystyka i przeznaczenie inwestycji. Opis projektowanych robót

Projektowane miejsce do czasowego gromadzenia i segregacji odpadów stałych zlokalizowane jest przy północno-wschodniej części ulicy wewnętrznej Okaryny (wg rys. AU-01). Śmietnik podzielony został na dwie części. W części o wymiarach netto około 4x6 m przewidziano miejsce na 8 pojemników na odpady stałe typu PA-1100 z założeniem segregacji odpadów. W części zamykanej 2 bramami będą ustawiane pojemniki na segregowane odpady gabarytowe, szklane, odzież oraz odpady zielone.

4.1. Podstawowe dane liczbowe:

Powierzchnia utwardzona w wewnętrznym obrysie ściany netto (3,96 x 11,80 m)	46,73 m2
Powierzchnia po zewnętrznym obrysie ściany żelbetowej (4,16 x 12,20 m)	50,75 m2

Wysokość użytkowa netto min 2,72 m, wysokość brutto (krawędź frontowa) 2,91 m

4.2. Opis podstawowych elementów konstrukcyjnych

Płyta fundamentowa

Płyta fundamentowa gr. 18-20 cm (wylewana ze spadkiem), zbrojona krzyżowo zbrojona # 10 co 20cm, wylewana z betonu C20/25 wodoszczelnego W8. Płyta fundamentowa posadowiona na podkładzie z betonu C10/12 grubości 8 cm, na kruszywie żwirowym. Powierzchnia płyty zatarta na gładko ze spadkiem 0,5%, utwardzona preparatem Durobet.

Ściany boczne i tylna (pełne żelbetowe)

Ściany zewnętrzne boczne i tylną zaprojektowano jako żelbetowe monolityczne, zbrojone # 10 co 20 cm grubości 20 cm, z betonu C20/25 wodoszczelnego W8.

Ściana frontowa (ażurowa stalowa)

Ściana frontowa i prostopadłe do niej dwa przepierzenia oddzielające część zadaszoną o konstrukcji stalowej z profili stalowych ocynkowanych i lakierowanych w kolorze grafitowym. Słupki 140/70/5 mm, oczep z ceowników, na elewacji co 100 cm rygle poziome 50/50/4 mm, do nich montowane panele z blachy perforowanej gr. 3 mm z wygiętymi rantami usztywniającymi po na całym obwodzie. Panele o wymiarach 94/100 cm, wzór perforacji wg rysunku.

Konstrukcja i pokrycie dachu

Konstrukcję dachu stanowią belki oczepu z ceowników ocynkowanych i lakierowanych, do których będzie mocowana blacha trapezowa. Pokrycie dachu zaprojektowano z blachy trapezowej T-55P gr. 1,25 mm, stalowej, ocynkowanej, lakierowanej w kolorze grafitowym. Obróbki blacharskie z blachy stalowej powlekanej w kolorze pokrycia dachu. Woda opadowa z dachu śmietnika odprowadzona będzie ze spadkiem od ściany frontowej, na teren zielony.

Bramy stalowe

Dwie bramy do części niezadaszonej zaprojekowane zostały jako dwuskrzydłowe, szerokości 3 m, z jednym skrzydłem ryglowanym w posadzce i jednym pełniącym funkcję furtki wejściowej, zamykanej na klucz dostępny dla mieszkańców osiedla Elegijna-Okaryny. Bramy o konstrukcji stalowej po obwodzie 50/50/5 mm z ryglami poziomymi i z paneli stalowych perforowanych jak na ścianie obok.

Nawierzchnie utwardzone

Między śmietnikiem, a miejscem dojazdu samochodów śmieciarek wywożących odpady wyremontowane zostanie utwardzone dojście, umożliwiające przemieszczanie pojemników na własnych kołach czy na wózkach na jednym poziomie terenu. Krawężnik na dojściu zostanie obniżony do poziomu jezdni.
Nawierzchnia - z płyt chodnikowych lub z kostki betonowej bezfazowej w kolorze grafitowym a w części obudowanej – płyta betonowa utwardzona powierzchniowo.

5. Dane informujące, czy działka, na której projektowany jest obiekt budowlany są wpisane do rejestru zabytków oraz czy podlegają ochronie na podstawie ustaleń miejscowego planu zagospodarowania

Obszar inwestycji nie jest objęty ochroną konserwatorską i archeologiczną. Na działce, gdzie zlokalizowana jest inwestycja nie ma obiektów chronionych, pomników przyrody i stanowisk archeologicznych. Inwestycja nie koliduje z przepisami ustawy z dnia 23 lipca 2003 roku o ochronie zabytków i opiece nad zabytkami (Dz. U. z 2018 r. poz. 2067, 2245, z 2019 r. poz. 730, 1696).

6. Dane określające wpływ eksploatacji górniczej na teren zamierzenia budowlanego

Inwestycja nie znajduje się na obszarze górniczym. Przepisy ustawy z dnia 9 czerwca 2011 roku Prawo geologiczne i górnicze (Dz. U. z 2019 r. poz. 868, 1214, 1495) nie mają zastosowania, ponieważ teren inwestycji położony jest poza terenami górniczymi.

7. Informacje i dane o charakterze i cechach istniejących i przewidywanych zagrożeń dla środowiska oraz higieny i zdrowia użytkowników projektowanych obiektów budowlanych i ich otoczenia w zakresie zgodnym z przepisami.

Projektowana inwestycja nie wpływa na środowisko oraz higienę i zdrowie użytkowników istniejących obiektów budowlanych i ich otoczenia w zakresie zgodnym z przepisami odrębnymi.

8. Inne informacje i dane wynikające ze stopnia skomplikowania i charakteru obiektu budowlanego i robót budowlanych. Nie dotyczy.

9. Informacja o obszarze oddziaływania inwestycji

Obszar oddziaływania planowanej inwestycji nie wykracza poza granice terenu objętego inwestycją, nie występują ograniczenia w zagospodarowaniu terenów sąsiednich, ani terenu inwestycji, które wykraczałyby poza granice terenu objętego inwestycją. W trakcie robót budowlanych i po ich zakończeniu nie będą występować negatywne oddziaływania dla środowiska i zdrowia ludzi.

Analiza poniższych ustaw i rozporządzeń wykazała, że projektowana inwestycja nie narusza przepisów:

a) Ustawy z dnia 7 lipca 1994 r. Prawo budowlane (Dz. U. z 2019 r. poz. 1186, 1309, 1524, 1696, 1712, 1815, 2166, 2170, z 2020 r. poz. 148, 471, 695, 782): obszar oddziaływania obiektu - należy przez to rozumieć teren wyznaczony w otoczeniu obiektu budowlanego na podstawie przepisów odrębnych, wprowadzających związane z tym obiektem ograniczenia w zagospodarowaniu, w tym zabudowy tego terenu;
b) Ustawy z dnia 27 marca 2003 r. o planowaniu i zagospodarowaniu przestrzennym (Dz. U. z 2020 r. poz. 293, 471, 782);
c) Ustawy z dn. 21 marca 1985 r. o drogach publicznych (Dz. U. z 2020 r. poz. 470, 471);
d) Rozporządzenia Ministra Infrastruktury z dn. 12 kwietnia 2002 r. w sprawie warunków technicznych jakim powinny odpowiadać budynki i ich usytuowanie (Dz.U.2019 poz.1065);
e) Rozporządzenia Rady Ministrów z dnia 26 września 2019 r. w sprawie przedsięwzięć mogących znacząco oddziaływać na środowisko (Dz.U.2019 poz.1839);
f) Ustawy o Ochronie zabytków i opiece nad zabytkami (Dz. U. z 2020 r. poz. 282),
g) Ustawy Prawo ochrony środowiska Dz. U. 2001 Nr 62 poz. 627 (Dz. U. z 2019 r. poz. 1396, 1403, 1495, 1501, 1527, 1579, 1680, 1712, 1815, 2087, 2166, z 2020 r. poz. 284, 695);
h) Ustawy o Ochronie przyrody (Dz. U. z 2020 r. poz. 55, 471);
i) Rozporządzenia w sprawie ochrony przeciwpożarowej budynków, innych obiektów budowlanych i terenów (Dz.U.2010.109.719, tj. z dn. 07.06.2010).

MAZOWIECKA OKRĘGOWA IZBA ARCHITEKTÓW RP
MA-2443
Nr upr. MA/037/12
Piotr Przemił Trębacz
ARCHITEKT
IARP

INWESTOR

SPÓŁDZIELNIA BUDOWLANO MIESZKANIOWA STOKŁOSY
02-786 Warszawa, ul. Jastrzębowskiego 22

INWESTYCJA

MIEJSCE CZASOWEGO GROMADZENIA I SEGREGACJI ODPADÓW STAŁYCH
Z ELEMENTAMI ZAGOSPODAROWANIA TERENU
NA CZĘŚCI DZIAŁKI O NR EW. 20 W OBRĘBIE EW. 1-10-02,
W JEDNOSTCE EW. 146513_8 URSYNÓW, PRZY UL. OKARYNY W WARSZAWIE

FAZA I CZĘŚĆ OPRACOWANIA

PROJEKT BUDOWLANY

CZĘŚĆ 2

INFORMACJA DOTYCZĄCA BEZPIECZEŃSTWA I OCHRONY ZDROWIA

PROJEKTANT

dr inż. arch. **PIOTR TRĘBACZ**
upr. nr MA/037/12, MA-2443
w specjalności architektonicznej
02-785 Warszawa, ul. Nutki 3

MAZOWIECKA OKRĘGOWA IZBA ARCHITEKTÓW RP
MA-2443
Nr upr. MA/037/12
Piotr Przemił Trębacz
ARCHITEKT
IARP

DATA Warszawa, 15.06.2020

Informacja dotycząca bezpieczeństwa i ochrony zdrowia związana z realizacją budynku została opracowana zgodnie z wymogami Ustawy Prawo Budowlane i Rozporządzenia Ministra Infrastruktury nr 120 z dnia 10 lipca 2003 r. Stanowi ona materiał wstępny do wykorzystania w sporządzeniu planu BiOZ przez wykonawcę robót budowlanych. Wskazuje na specyficzne uwarunkowania wynikające z przyjętych rozwiązań projektowych.

1. Przedmiot inwestycji

Przedmiotem opracowania jest projekt robót miejsca do czasowego gromadzenia i segregacji odpadów stałych z elementami zagospodarowania terenu, na części działki o nr ewidencyjnym 20, w jednostce ewidencyjnej 146513_8 Ursynów, przy ulicy Okaryny w Warszawie. Śmietnik przeznaczony jest do obsługi budynków mieszkalnych w zabudowie jednorodzinnej przy ul. Okaryny i Elegijnej, znajdujących się w zasobach SBM Stokłosy.

1.1. Skrótowy opis inwestycji

Śmietnik podzielony został na dwie części. W części o wymiarach netto około 4x6 m przewidziano miejsce na 8 pojemników na odpady stałe typu PA-1100 z założeniem segregacji odpadów. W części zamykanej 2 bramami będą ustawiane pojemniki na segregowane odpady gabarytowe, szklane, odzież oraz odpady zielone.
Projektowany śmietnik obejmuje i wykorzystuje wyłącznie powierzchnie w obrębie już istniejącego zagospodarowania, bez zmiany powierzchni biologicznie czynnych i utwardzonych. Zestawienie powierzchni poszczególnych części terenu nie zmieni się.

1.2. Istniejący stan zagospodarowania.

Obecny śmietnik, jak i teren utwardzony w koło niego są zdewastowane, w bardzo złym stanie technicznym. Istniejący śmietnik zostanie rozebrany, a obok niego powstanie projektowany.

2. Zakres robót i kolejność realizacji

Całość zamierzenia inwestycyjnego składa się z:
- robót przygotowawczych, wykonanie zagospodarowania placu budowy, robót rozbiórkowych;
- robót budowlano-montażowych,
- wykonania remontu nawierzchni oraz urządzenia zieleni.

Kolejność realizacji może przebiegać wg powyższej specyfikacji z możliwością łączenia niektórych robót.

3. Zagrożenia bezpieczeństwa wynikające z warunków placu budowy:
- małe odległości od granic działki, ograniczona możliwość swobodnego manewru ciężarówek i ciężkiego sprzętu;
- wąski dojazd i ogranicza możliwości składowania i transportu
- prace budowlane prowadzone będą po demontażu istniejącego obiektu.
- Technologię wykonywania robót oraz sposób zabezpieczenia ew. wszystkich ewentualnie istniejących instalacji podziemnych w obszarze prowadzenia robót budowlanych należy uzgodnić z gestorami sieci podziemnych w obszarze robót ziemnych.
- Wykopy należy zabezpieczyć zgodnie z obowiązującymi przepisami i normami.

Przewidywane zagrożenia występujące w trakcie prowadzenia robót:
Przed rozpoczęciem prac ziemnych należy zidentyfikować ew. trasy przebiegu wszystkich instalacji podziemnych, usytuowanych pod poziomem terenu. Sposób zabezpieczenia istniejących instalacji w czasie trwania robót należy uzgodnić z właścicielami sieci. Teren wokół obszaru prowadzonych prac musi być zabezpieczony (m. in. za pomocą wygrodzenia).

4. Wpływ realizacji na bezpieczeństwo terenów sąsiednich
Ruch pojazdów i maszyn budowlanych obsługujących budowę stanowiący główne zagrożenie musi być odpowiednio wydzielony i oznakowany.
Teren inwestycji należy wygrodzić w sposób uniemożliwiający wchodzenie dorosłych i dzieci.
Należy przewidzieć siatki lub plandeki zabezpieczające składowane materiały lekkie przed przenoszeniem elementów przez wiatr na tereny sąsiednie.

5. Instruktaż pracowników
Pracownicy zatrudnieni przy robotach budowlanych podlegają obowiązkowemu przeszkoleniu w zakresie BHP oraz badaniom lekarskim, zgodnie z odpowiednimi przepisami.
Wykonawca, przed przystąpieniem do realizacji, jest obowiązany opracować instrukcję bezpiecznego wykonywania robót i zaznajomić z nią pracowników.
Wszystkie roboty budowlano-montażowe, w tym wykonanie przyłączy należy prowadzić zgodnie z Polskimi Normami, przepisami Prawa Budowlanego, sanitarnymi, BHP oraz pod kierownictwem i nadzorem osób uprawnionych.

6. Środki zapobiegające niebezpieczeństwom
Roboty należy prowadzić w oparciu o wytyczne Rozporządzenia Ministra Infrastruktury w sprawie bezpieczeństwa i higieny pracy podczas wykonywania robót budowlanych z dnia 6 lutego 2003 r. (Dz.U. nr 47).
Prace remontowe należy prowadzić zgodnie z wytycznymi wykonywania robot przy zastosowaniu sprzętu i materiałów dopuszczonych do stosowania w budownictwie oraz obowiązującymi przepisami i pod nadzorem uprawnionych osób.

MAZOWIECKA OKRĘGOWA IZBA ARCHITEKTÓW RP
MA-2443
Nr upr. MA/037/12
Piotr Przemił Trębacz
ARCHITEKT
IARP

OŚWIADCZENIE

Na podstawie z art. 20 ust. 4. Ustawy z dnia 7 lipca 1994 r. Prawo budowlane (Dz. U. z 2019 r. poz. 1186, 1309, 1524, 1696, 1712, 1815, 2166, 2170, z 2020 r. poz. 148, 471, 695, 782) oświadczamy, że:

PROJEKT BUDOWLANY
MIEJSCA CZASOWEGO GROMADZENIA I SEGREGACJI ODPADÓW STAŁYCH
Z ELEMENTAMI ZAGOSPODAROWANIA TERENU
NA CZĘŚCI DZIAŁKI O NR EW. 20 W OBRĘBIE EW. 1-10-02,

sporządzony 18.06.2020 roku dla Inwestora:

SPÓŁDZIELNI BUDOWLANO MIESZKANIOWEJ STOKŁOSY
02-786 Warszawa, ul. Jastrzębowskiego 22

został wykonany zgodnie z obowiązującymi przepisami oraz zasadami wiedzy technicznej.

PROJEKTANT

dr inż. arch. **PIOTR TRĘBACZ**
upr. nr MA/037/12, MA-2443
w specjalności architektonicznej

MAZOWIECKA OKRĘGOWA IZBA ARCHITEKTÓW RP
MA-2443
Nr upr. MA/037/12
Piotr Przemił Trębacz
ARCHITEKT IARP

SPRAWDZAJĄCA

mgr inż. arch. **BEATA TRĘBACZ**
upr. nr MA/052/07, MA-1943
w specjalności architektonicznej

MAZOWIECKA OKRĘGOWA IZBA ARCHITEKTÓW RP
MA-1943
Nr upr. MA/052/07
Beata Trębacz
ARCHITEKT IARP

DATA

Warszawa, 18.06.2020 r.

IZBA ARCHITEKTÓW
RZECZYPOSPOLITEJ POLSKIEJ

Mazowiecka Okręgowa Rada Izby Architektów RP

ZAŚWIADCZENIE - ORYGINAŁ

(wypis z listy architektów)

Mazowiecka Okręgowa Rada Izby Architektów RP zaświadcza, że:

dr inż. arch. Piotr Przemił TRĘBACZ

posiadający kwalifikacje zawodowe do pełnienia samodzielnych funkcji technicznych w budownictwie w specjalności architektonicznej i w zakresie posiadanych uprawnień nr **MA/037/12**, jest wpisany na listę członków Mazowieckiej Okręgowej Izby Architektów RP pod numerem: **MA-2443.**

Członek czynny od: 02-10-2012 r.

Data i miejsce wygenerowania zaświadczenia: 28-05-2020 r. Warszawa.

Zaświadczenie jest ważne do dnia: **30-06-2021 r.**

Podpisano elektronicznie w systemie informatycznym Izby Architektów RP przez:
Anatol Kuczyński, Sekretarz Okręgowej Rady Izby Architektów RP.

Nr weryfikacyjny zaświadczenia:

MA-2443-58BD-5B56-7B97-F7A6

Dane zawarte w niniejszym zaświadczeniu można sprawdzić podając nr weryfikacyjny zaświadczenia w publicznym serwisie internetowym Izby Architektów: www.izbaarchitektow.pl lub kontaktując się bezpośrednio z właściwą Okręgowa Izbą Architektów RP.

IZBA ARCHITEKTÓW
RZECZYPOSPOLITEJ POLSKIEJ

MAZOWIECKA OKRĘGOWA IZBA ARCHITEKTÓW
RZECZYPOSPOLITEJ POLSKIEJ
KOMISJA KWALIFIKACYJNA

Warszawa, dnia 20 czerwca 2012r.

Znak sprawy: 089/MaOKK/2012
Nr upr. MA/037/12

DECYZJA nr 55/MaOKK/2012

Na podstawie art. 12 ust. 1 pkt 1, ust. 2 i 3, art. 13 ust. pkt 1 i ust. 4 ustawy z dnia 7 lipca 1994 r. - Prawo budowlane (tekst jednolity z 2010r. Dz.U. Nr 243, poz. 1623 z późn. zm.), art. 11 i 24 ust. 1 pkt 2 ustawy z dnia 15 grudnia 2000 r. o samorządach zawodowych architektów, inżynierów budownictwa oraz urbanistów (Dz.U. z 2001 r. Nr 5, poz. 42 z późn. zm.), § 11 ust. 1 pkt 1 rozporządzenia Ministra Transportu i Budownictwa z dnia 28 kwietnia 2006 r. w sprawie samodzielnych funkcji technicznych w budownictwie (Dz.U. z 2006 r. Nr 83, poz. 578 z późn. zm.) oraz art. 104 i 107 § 1 i 4 ustawy z dnia 14 czerwca 1960 r. - Kodeks postępowania administracyjnego (tekst jednolity: Dz.U. z 2000 r. Nr 98, poz. 1071, z późn. zm.)

stwierdza się, że

Pan

doktor inżynier architekt (tytuł zawodowy) **Piotr Przemił Trębacz** (imię lub imiona i nazwisko)

urodzony w dniu 27 października 1968r. w Lublinie

posiada odpowiednie wykształcenie techniczne i praktykę zawodową i po zdaniu egzaminu z wynikiem pozytywnym otrzymuje

UPRAWNIENIA BUDOWLANE

w specjalności architektonicznej do projektowania bez ograniczeń

Decyzja niniejsza jako uwzględniająca w całości żądanie strony nie wymaga uzasadnienia.

Od decyzji przysługuje Panu odwołanie do Krajowej Komisji Kwalifikacyjnej Izby Architektów RP. Odwołanie wnosi się za pośrednictwem organu, który wydał decyzję tj. Okręgowej Komisji Kwalifikacyjnej Mazowieckiej Okręgowej Izby Architektów RP, w terminie 14 dni od dnia doręczenia decyzji.

Przewodniczący OKK MaOIA RP arch. Janusz Pachowski .....

Zastępca Przewodniczącego OKK MaOIA RP arch. Andrzej Sowa .....

Sekretarz OKK MaOIA RP arch. Elżbieta Dziubak .....

Członek OKK MaOIA RP arch. Radosław Kowalewski .....

Członek OKK MaOIA RP arch. Andrzej Nasfeter .....

Członek OKK MaOIA RP arch. Stanisław Stefanowicz .....

Członek OKK MaOIA RP arch. Jolanta Ukleja .....

Członek OKK MaOIA RP arch. Anna Wojterska – Talarczyk .....

MAZOWIECKA OKRĘGOWA IZBA ARCHITEKTÓW RZECZYPOSPOLITEJ POLSKIEJ

Otrzymują:
1. Strona (wnioskodawca): Piotr Przemił Trębacz Adres: ul. Nutki 3/5 m. 1 02-785 Warszawa
2. Gdy decyzja stanie się ostateczna: 1) Główny Inspektor Nadzoru Budowlanego - w celu wpisania do centralnego rejestru osób posiadających uprawnienia budowlane, 2) Okręgowa Rada Izby Architektów.
3. a.a.

IZBA ARCHITEKTÓW
RZECZYPOSPOLITEJ POLSKIEJ

Mazowiecka Okręgowa Rada Izby Architektów RP

ZAŚWIADCZENIE - ORYGINAŁ

(wypis z listy architektów)

Mazowiecka Okręgowa Rada Izby Architektów RP zaświadcza, że:

mgr inż. arch. Beata TRĘBACZ

posiadająca kwalifikacje zawodowe do pełnienia samodzielnych funkcji technicznych w budownictwie w specjalności architektonicznej i w zakresie posiadanych uprawnień nr **MA/052/07**, jest wpisana na listę członków Mazowieckiej Okręgowej Izby Architektów RP pod numerem: **MA-1943.**

Członek czynny od: 05-02-2008 r.

Data i miejsce wygenerowania zaświadczenia: 28-05-2020 r. Warszawa.

Zaświadczenie jest ważne do dnia: **30-06-2021 r.**

Podpisano elektronicznie w systemie informatycznym Izby Architektów RP przez:
Anatol Kuczyński, Sekretarz Okręgowej Rady Izby Architektów RP.

Nr weryfikacyjny zaświadczenia:

MA-1943-E7YD-F5E8-4617-6F21

Dane zawarte w niniejszym zaświadczeniu można sprawdzić podając nr weryfikacyjny zaświadczenia w publicznym serwisie internetowym Izby Architektów: www.izbaarchitektow.pl lub kontaktując się bezpośrednio z właściwą Okręgowa Izbą Architektów RP.

IZBA ARCHITEKTÓW
RZECZYPOSPOLITEJ POLSKIEJ

MAZOWIECKA OKRĘGOWA IZBA ARCHITEKTÓW
KOMISJA KWALIFIKACYJNA

KK/332/07
Nr upr. MA/052/07

Warszawa, dnia 10 grudnia 2007 r.

DECYZJA/KK/083/07

Na podstawie art. 12 ust. 1 pkt 1 i ust. 2, art. 13 ust. 1 pkt 1 i art. 14 ust. 1 pkt 1 ustawy z dnia 7 lipca 1994 r. - Prawo budowlane (tekst jednolity: Dz. U. z 2006 r. Nr 156, poz. 1118; z późn. zmianami), art. 11 i 24 ust. 1 pkt 2 ustawy z dnia 15 grudnia 2000 r. o samorządach zawodowych architektów, inżynierów budownictwa oraz urbanistów (Dz. U. z. 2001 r. Nr 5, poz. 42; z późn. zmianami), oraz art.104 i 107 § 1 ustawy z dnia 14 czerwca 1960 r. - Kodeks postępowania administracyjnego

stwierdza się, że

Pani magister inżynier architekt Beata Trębacz ur. dnia 21.07.1970 r.
posiada odpowiednie wykształcenie techniczne i praktykę zawodową i nadaje się uprawnienia budowlane w specjalności architektonicznej do projektowania bez ograniczeń

Decyzja niniejsza jako uwzględniająca w całości żądanie strony nie wymaga uzasadnienia.

Od decyzji przysługuje Pani odwołanie do Krajowej Komisji Kwalifikacyjnej Izby Architektów. Odwołanie wnosi się za pośrednictwem organu, który wydał decyzję tj. Okręgowej Komisji Kwalifikacyjnej Mazowieckiej Okręgowej Izby Architektów, w terminie 14 dni od dnia doręczenia decyzji.

Przewodniczący OKK MOIA arch. Janusz Pachowski .....

Zastępca Przewodniczącego OKK MOIA arch. Andrzej Sowa .....

Sekretarz OKK MOIA arch. Elżbieta Dziubak .....

Członek OKK MOIA arch. Anna Wojterska - Talarczyk .....

Członek OKK MOIA arch. Radosław Kowalewski .....

Członek OKK MOIA arch. Andrzej Nasfeter .....

Członek OKK MOIA arch. Stanisław Stefanowicz .....

MAZOWIECKA OKRĘGOWA IZBA ARCHITEKTÓW

Otrzymują:
1. Wnioskodawca: Beata Trębacz
2. Gdy decyzja stanie się ostateczna: 1) Główny Inspektor Nadzoru Budowlanego - w celu wpisania do centralnego rejestru osób posiadających uprawnienia budowlane, 2) Okręgowa Rada Izby Architektów.
3. a.a.

1412

Dokumentacji Geodezyjnej i Kartograficznej w Warszawie BAZA : URSYNOW_2.ZPG URSYNOW_2.MAP

enia : BG.6640.16730.2018/2 Wykonawca : GRAF-PLAN-Ryszard Gołąb Przedsiębiorstwo Usług Geodezyjnych i Kartograficznych

MAPA DO CELÓW PROJEKTOWYCH

m. st. Warszawa, dz. Ursynów, ul. Okaryny/Elegijna dz.20cz.

		BG.6640.16730.2018
dnostka ewidencyjna	Identyfikator	146513_8
	Nazwa	Ursynów
bręb ewidencyjny	Identyfikator	146513_8.1002
	Nazwa	I-10-02
ala mapy		1 : 500
ekcja		numeryczna
azwa układu spółrzędnych	prostokątnych płaskich	2000
	wysokości	K - 86
enoczenie obszaru, który był przedmiotem aktualizacji		szary
naczenie i informacje o służebnościach gruntowych ających wpływ na zagospodarowanie gruntów kalizowanych w granicach projektowanej inwestycji		wykonano bez ustalenia obciążeń
naczenie symbolu konturu użytku gruntowego , który nie jest ujawniony bazie danych ewidencji gruntów i budynków		brak

e wyklucza się istnienia w terenie innych nie wykazanych na niniejszej mapie urządzeń adziemnych, które nie były zgłoszone do inwentaryzacji.

Treść mapy zgodna z z.m.m oraz terenem na dzień ..... 29 MAJ 2018 .....

PREZYDENT MIASTA STOŁECZNEGO WARSZAWY
Poświadcza się że niniejszy dokument został opracowany w wyniku prac geodezyjnych i kartograficznych, których rezultaty zawiera operat techniczny wpisany do ewidencji materiałów państwowego zasobu geodezyjnego i kartograficznego
Identyfikator ewidencyjny materiału zasobu - operat techniczny: 1365
2018.12.04
05 GRU 2018
Z upoważnienia Prezydenta m.st. Warszawy Główny Specjalista

GEODETA

A.26.MN

A.28.MN

A.26.KS

2.KD-G

ŚM

Okaryny

5781250

A ZGODNOŚĆ ORYGINAŁEM

OKRĘGOWA IZBA ARCHITEKTÓW RP
MA-2443
Nr upr. MAZ/0112
Piotr Przemysław Trębacz
ARCHITEKT
IARP

LEGENDA:

ŚM

A.23.KPJ

PROJEKT: W J. EW. 1465

INWESTOR: SPÓŁDZ

JEDNOSTKA PROJEKTOWA: ATI 02-785 W

PROJEKTANT: dr inż. upr. w sp.

OPRACOWANIE: Karol B

RYSUNEK: PROJEKT PI

FAZA: PROJEKT BUDO

BRANŻA: ARCHITEK

O-MAP. Skala 1 : 500. Wydrukował(a) : Karolina Bińkowska 2018 11 16 o godz 14:22:49. Strona 1/1 Podpis

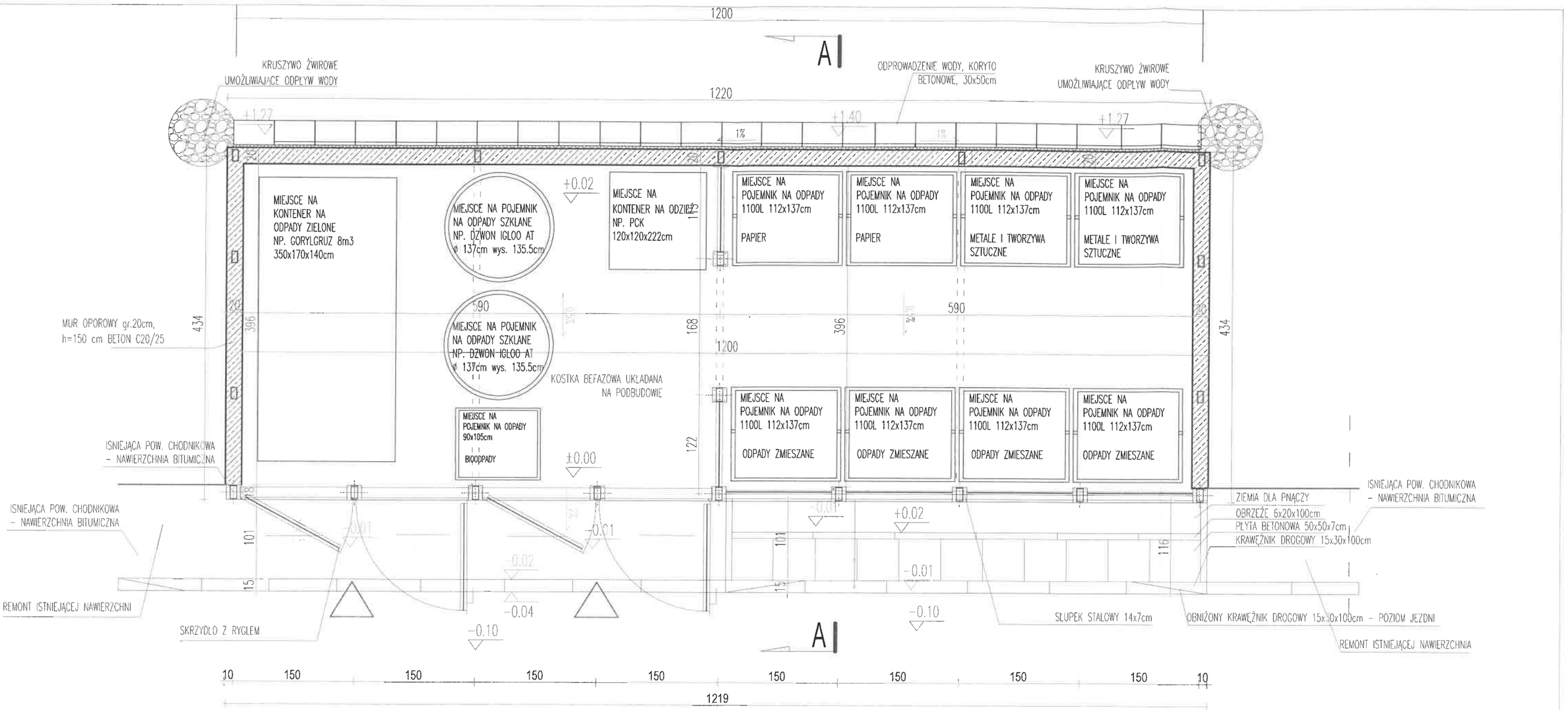

PRZEKRÓJ A-A

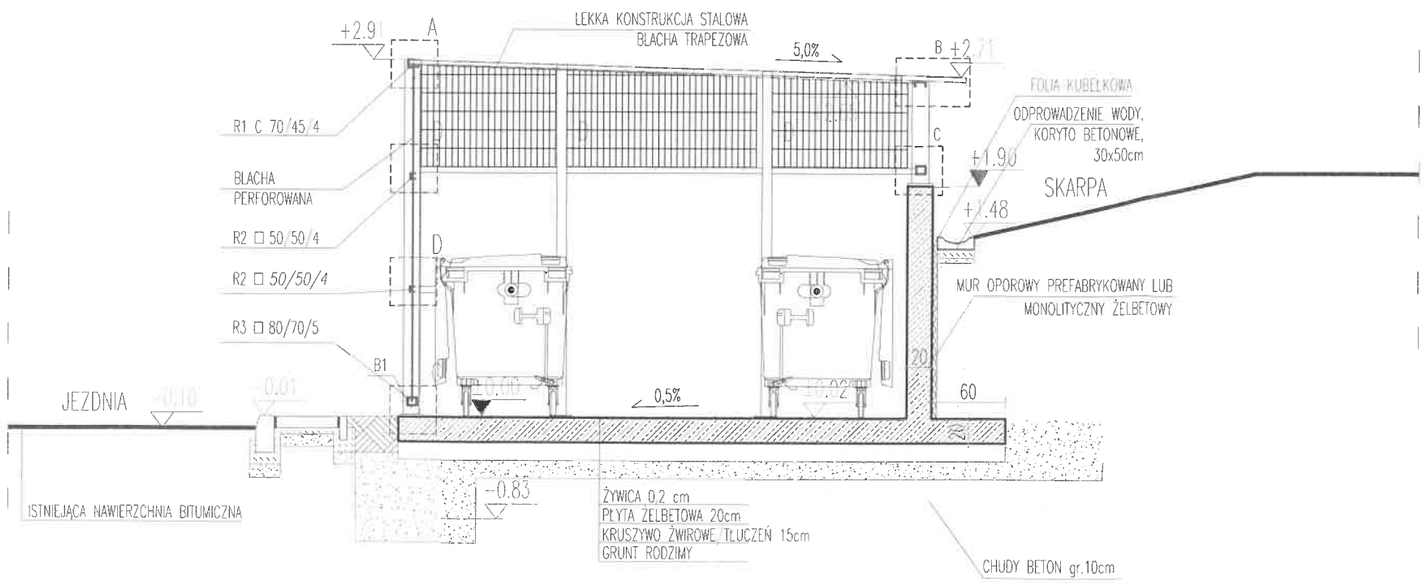

PROJEKT:	MIEJSCE CZASOWEGO GROMADZENIA I SEGREGACJI ODPADÓW STAŁYCH Z ELEMENTAMI ZAGOSPODAROWANIA TERENU NA CZĘŚCI DZIAŁKI O NR EW. 20 W OBR. 1-10-02, W J. EW. 146513_8 URSYNÓW, PRZY UL. OKARYNY W WARSZAWIE
INWESTOR:	SPÓŁDZIELNIA BUDOWLANO - MIESZKANIOWA "STOKŁOSY" 02-786 WARSZAWA ul. JASTRZĘBOWSKIEGO 22 tel. (22) 545 30 20 e-mail: zarząd@stoklosy.com.pl
JEDNOSTKA PROJEKTOWA:	ATI ARCHITEKTURA TECHNIKA INWESTYCJE Sp.z o.o. 02-785 Warszawa, ul. Nutki 3, tel. 692450717, pt@ati.waw.pl
PROJEKTANT:	dr inż. arch. Piotr Trębacz MA-2443 upr. w spec. architektonicznej nr MA/037/12
OPRACOWANIE:	Karol Bronisz
RYSUNEK:	RZUT I PRZEKRÓJ POPRZECZNY A-A
FAZA: PROJEKT BUDOWLANY	DATA: 18.06.20 / SKALA: 1:50
BRANŻA: ARCHITEKTURA	REWIZJA: B.00 / NR RYS.: AR-01

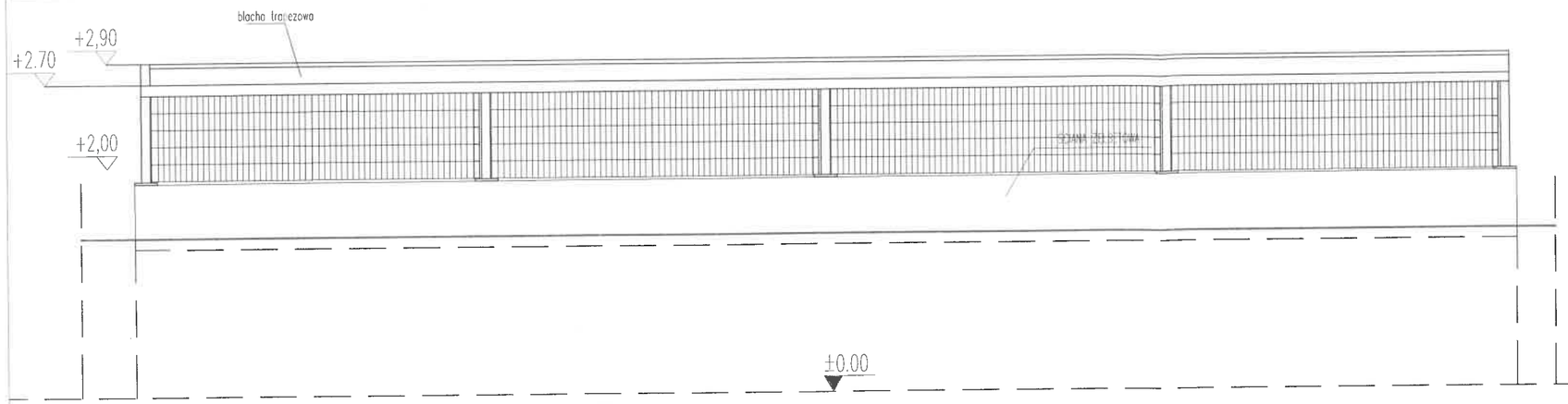

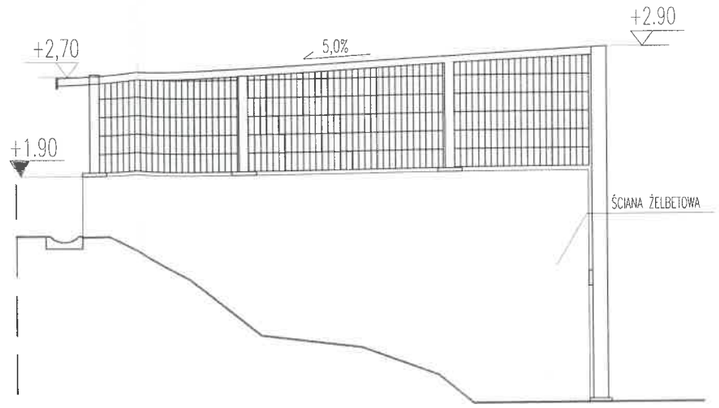

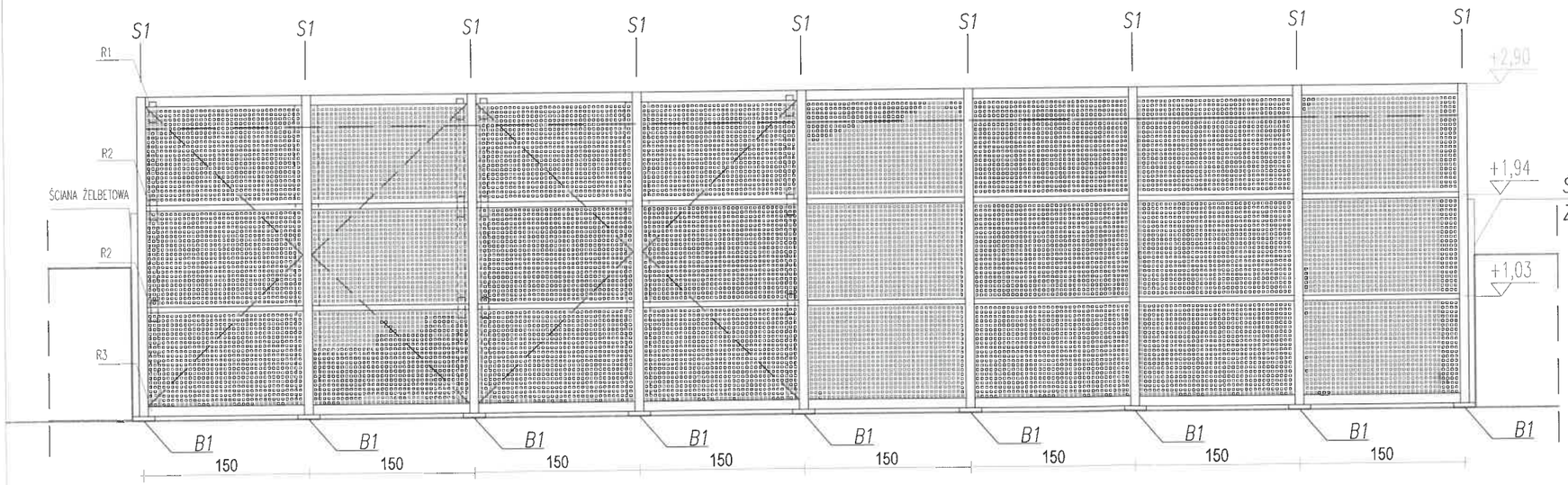

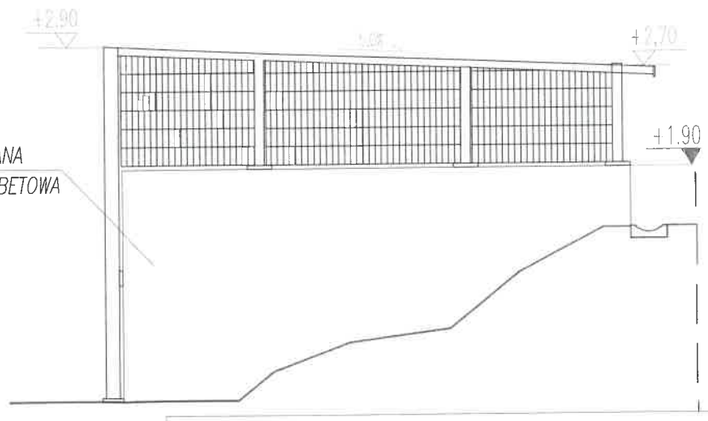

(A1) panel blachy perforowanej 143x86cm, gr. 2mm, oczka czworokątne 2x2 cm

R1 RYGIEL C 80/40/4 mm, L=1430

R2 RYGIEL O 50/50/4 mm, L=1430

R3 RYGIEL O 80/70/5 mm, L=1430

S1 SŁUPEK 140/70/5 mm, L=290

B1 mocowanie S1 do płyty

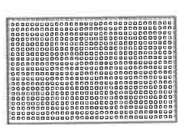

(A1)

PROJEKT:

MIEJSCE CZASOWEGO GROMADZENIA I SEGREGACJI ODPADÓW STAŁYCH
Z ELEMENTAMI ZAGOSPODAROWANIA TERENU
NA CZĘŚCI DZIAŁKI O NR EW. 20 W OBR. 1-10-02,
W J. EW. 146513_8 URSYNÓW, PRZY UL. OKARYNY W WARSZAWIE

INWESTOR: SPÓŁDZIELNIA BUDOWLANO - MIESZKANIOWA "STOKŁOSY" 02-786 WARSZAWA ul. JASTRZĘBOWSKIEGO 22
tel. (22) 545 30 20 e-mail: zarząd@stoklosy.com.pl

JEDNOSTKA PROJEKTOWA: ATI ARCHITEKTURA TECHNIKA INWESTYCJE Sp.z o.o.
02-785 Warszawa, ul. Nutki 3, tel. 692450717, pt@ati.waw.pl

PROJEKTANT: dr inż. arch. Piotr Trębacz MA-2443
upr. w spec. architektonicznej nr MA/037/12

OPRACOWANIE: Karol Bronisz

RYSUNEK: ELEWACJE

FAZA:	DATA:	SKALA:
PROJEKT BUDOWLANY	18.06.2020	1:50

BRANŻA:	REWIZJA	NR RYS.
ARCHITEKTURA	B.00	AE-01

ATI 2018

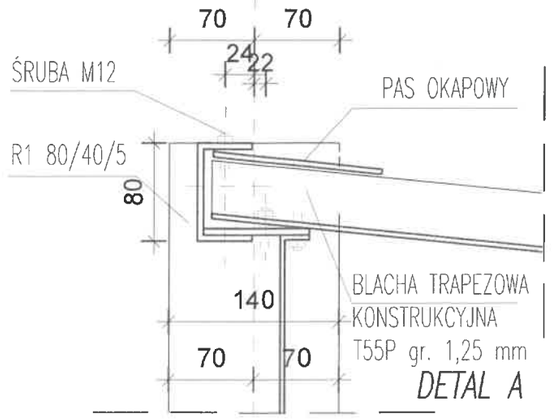

DETAL A

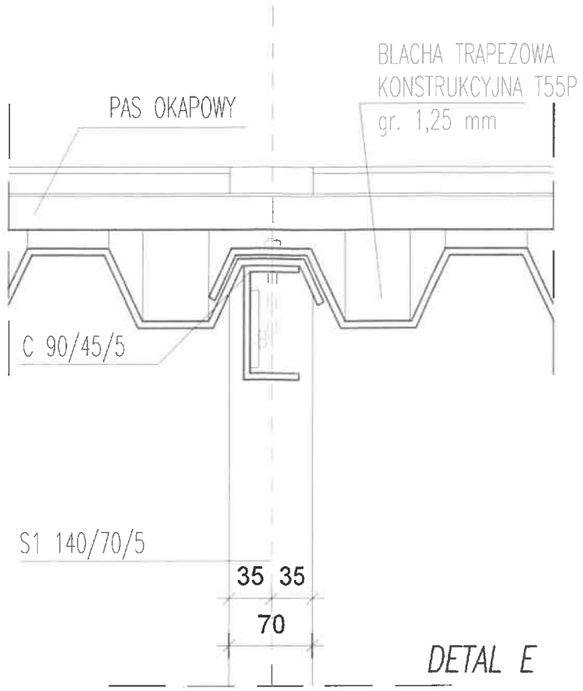

DETAL E

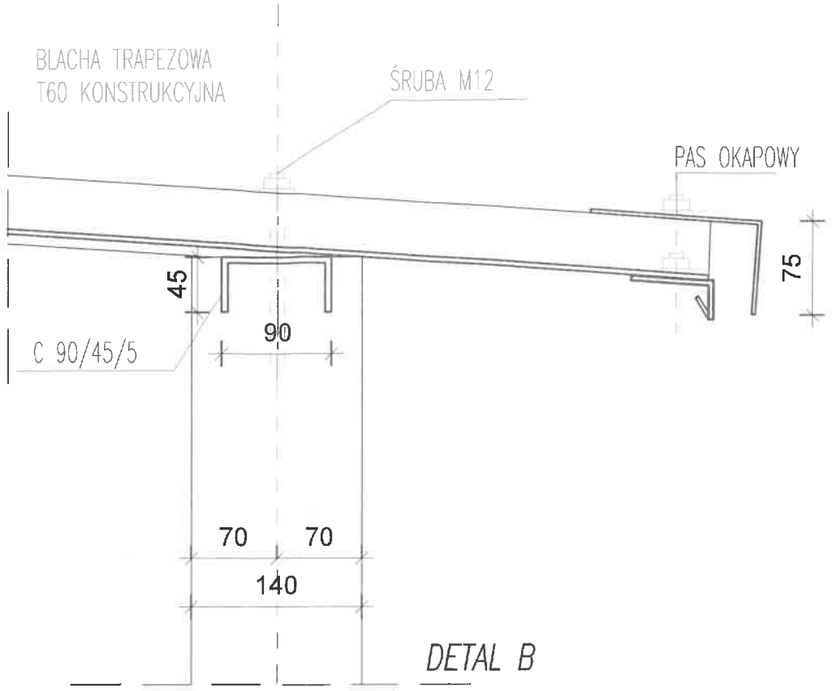

DETAL B

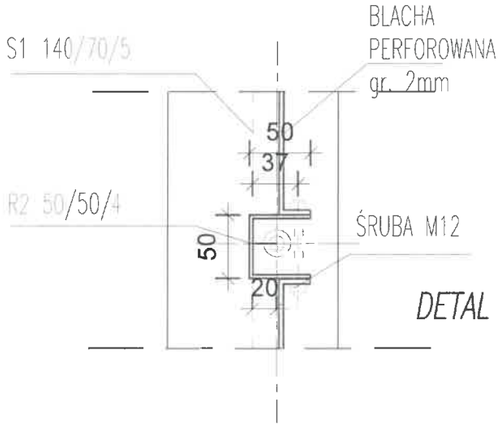

DETAL D

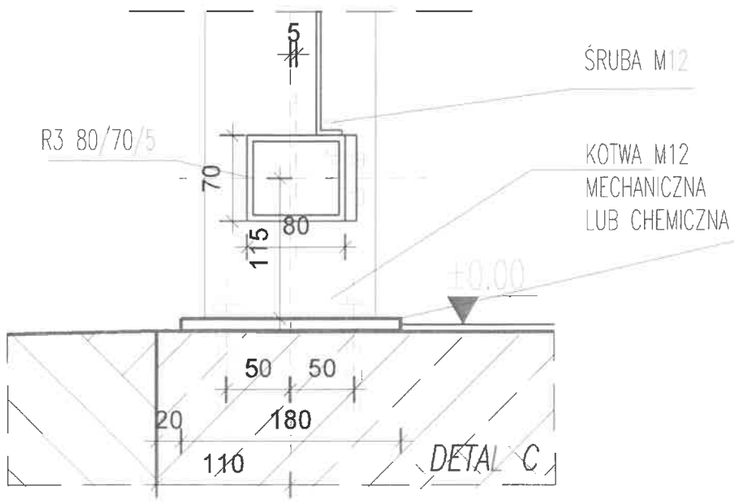

DETAL C

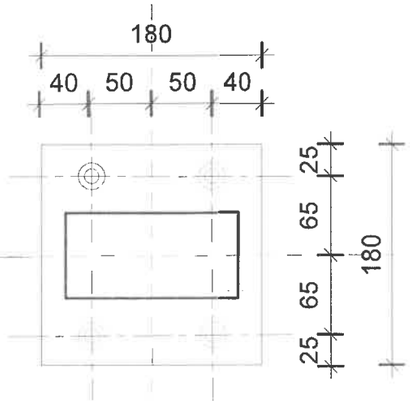

PROJEKT:	MIEJSCE CZASOWEGO GROMADZENIA I SEGREGACJI ODPADÓW STAŁYCH Z ELEMENTAMI ZAGOSPODAROWANIA TERENU NA CZEŚCI DZIAŁKI O NR EW. 20 W OBR. 1-10-02, W J. EW. 146513_8 URSYNÓW, PRZY UL. OKARYNY W WARSZAWIE		
INWESTOR:	SPÓŁDZIELNIA BUDOWLANO - MIESZKANIOWA "STOKŁOSY" 02-786 WARSZAWA ul. JASTRZĘBOWSKIEGO 22 tel. (22) 545 30 20 e-mail: zarząd@stoklosy.com.pl		
JEDNOSTKA PROJEKTOWA:	ATI ARCHITEKTURA TECHNIKA INWESTYCJE Sp.z o.o. 02-785 Warszawa, ul. Nutki 3, tel. 692450717, pt@ati.waw.pl		
PROJEKTANT:	dr inż. arch. Piotr Trębacz MA-2443 upr. w spec. architektonicznej nr MA/037/12		
OPRACOWANIE:	Karol Bronisz		
RYSUNEK:	DETALE POŁĄCZEŃ KONSTRUKCJI STALOWEJ		
FAZA: PROJEKT BUDOWLANY	DATA: 18.06.2020	SKALA: 1:5	
BRANŻA: ARCHITEKTURA	REWIZJA B.00	NR RYS. AD-01	

ATI 2018